WUZETEM

Instrucciones de montaje y desmontaje de las toberas de repuesto

para inyectores del tipo CR Siemens

Realizamos todos los trabajos relacionados con modificaciones (montaje, desmontaje de la tobera) en una prensa adecuada, en función del fabricante.

Para apretar / aflojar el tornillo del soporte de sujeción de la tobera y las tuercas de la tobera utilizamos una llave dinamométrica y / o un medidor de ángulos.

Durante el apriete de la tuerca del inyector deben respetarse obligatoriamente los parámetros indicados por el fabricante del sistema de inyección.

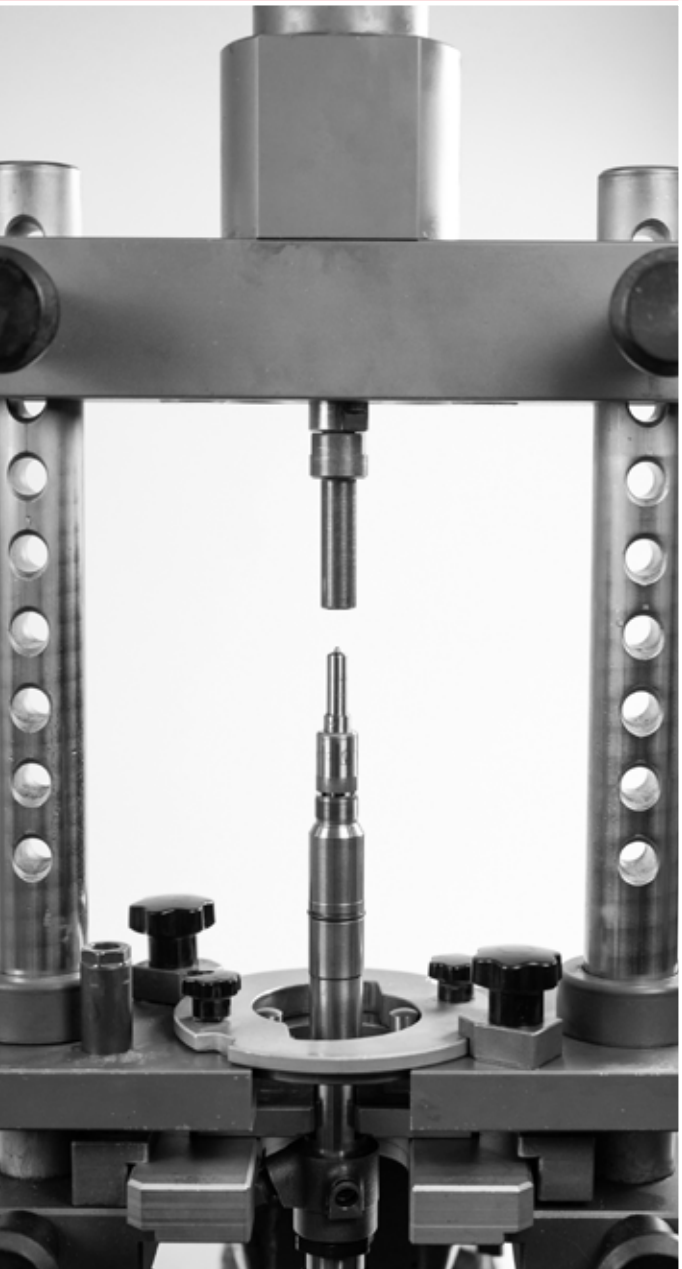

Instrucciones de montaje y desmontaje de las toberas de repuesto para inyectores CR Siemens

- desmontaje
- montaje

WARSZAWSKIE ZAKŁADY MECHANICZNE
„PZL - WZM" W WARSZAWIE
SPÓŁKA AKCYJNA

05-850 Jawczyce
ul. Piastowska 67

centralita: 22 841 32 01
fax: 22 841 85 68
correo electrónico: wuzetem@wuzetem.pl

www.wuzetem.pl

Tribunal Regional para la capital Varsovia
en Varsovia, Sección XIV de lo Mercantil
del Registro Judicial Nacional
Número KRS: 0000320810
Capital social: 20.000.000,00 PLN
Capital desembolsado: 20.000.000,00 PLN
NIF: 525-000-08-60
REGON: 012078978

Todas las marcas registradas pertenecen
a sus propietarios legítimos y han sido utilizadas
únicamente con fines informativos.

desmontaje

1 Utilizar una **pletina de sujeción** adecuada y colocarla en el **soporte del puesto**.

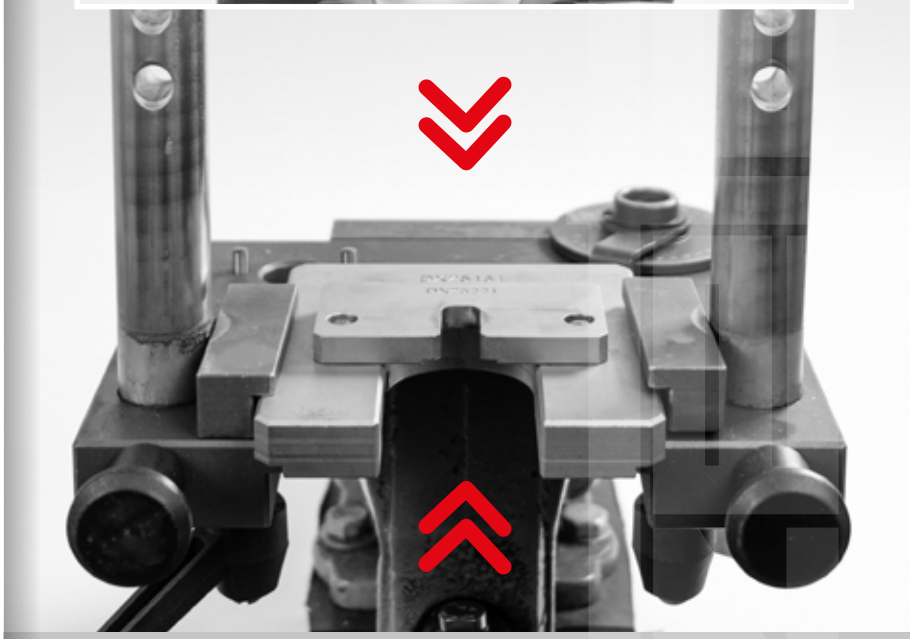

2 Seleccionar el **extremo adecuado** del soporte de sujeción de la tobera y montarlo en el puesto.

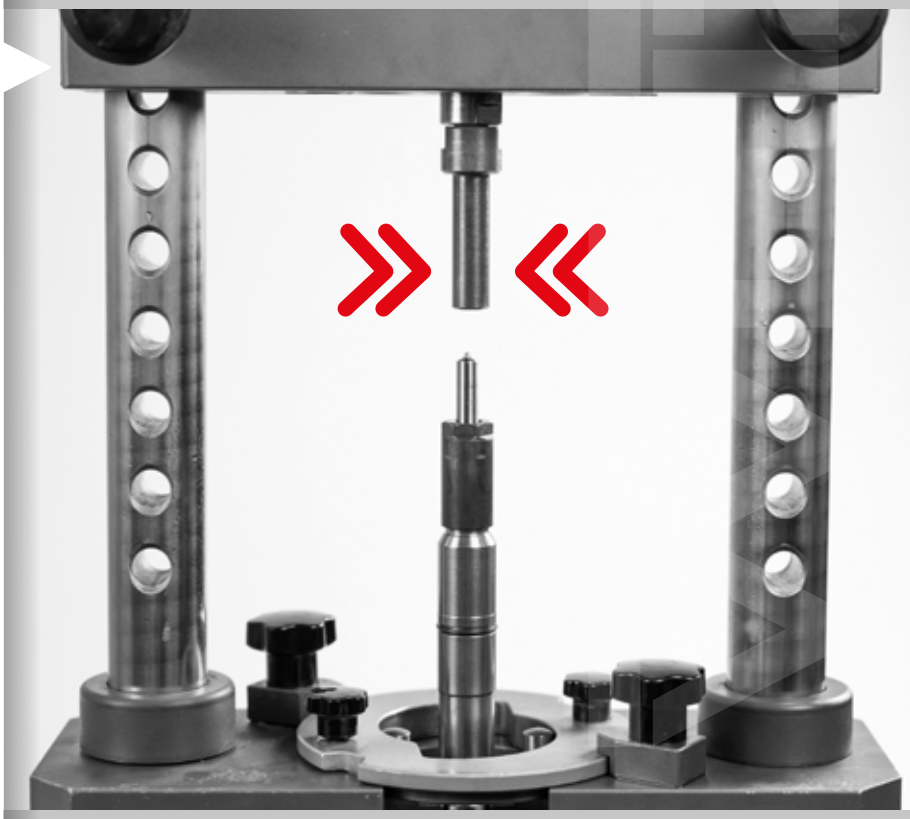

desmontaje

3 **Apretar el tornillo superior** del soporte de sujeción de la tobera hasta que encaje en la parte frontal de la tobera.

Apretar el tornillo con un par de **30 Nm**, empleando para ello un vaso de **30 mm** y una llave dinamométrica.

4 **Aflojar la tuerca de la tobera** utilizando una llave dinamométrica con un vaso de **15 mm**.

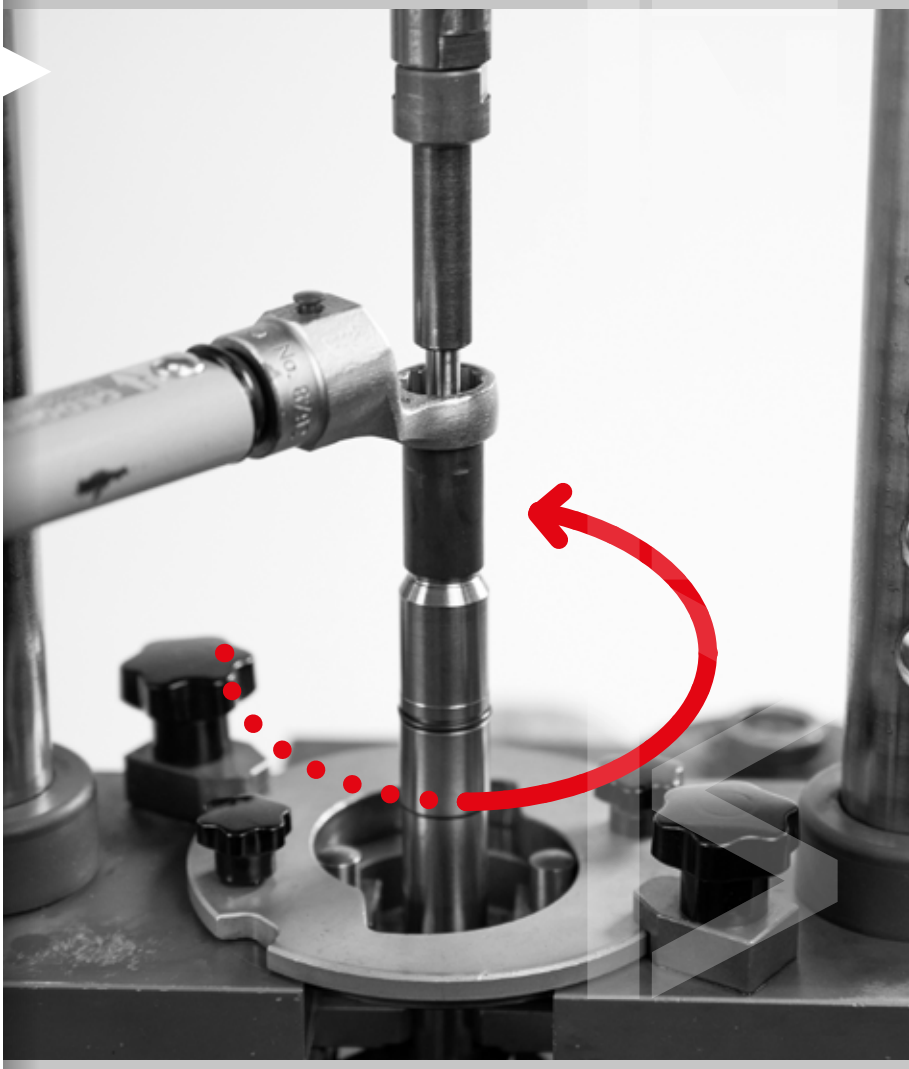

desmontaje

5 **Aflojar el tornillo del soporte** de sujeción de la tobera y hacerlo retroceder hasta una posición que permita retirar la tuerca.

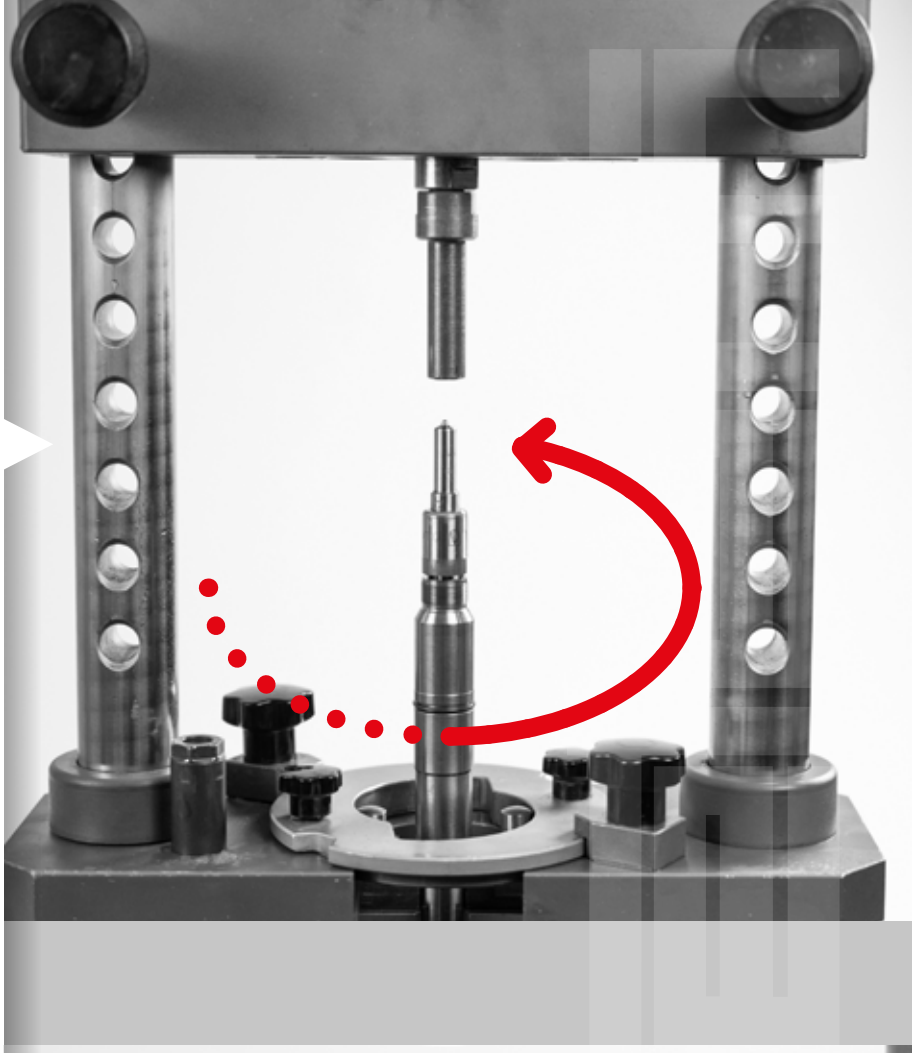

6 **Retirar la tuerca** y a continuación el **cuerpo de la tobera con la aguja.**

ATENCIÓN:

Durante el desmontaje proceder con precaución para **no perder los componentes** del inyector situados bajo la tobera.

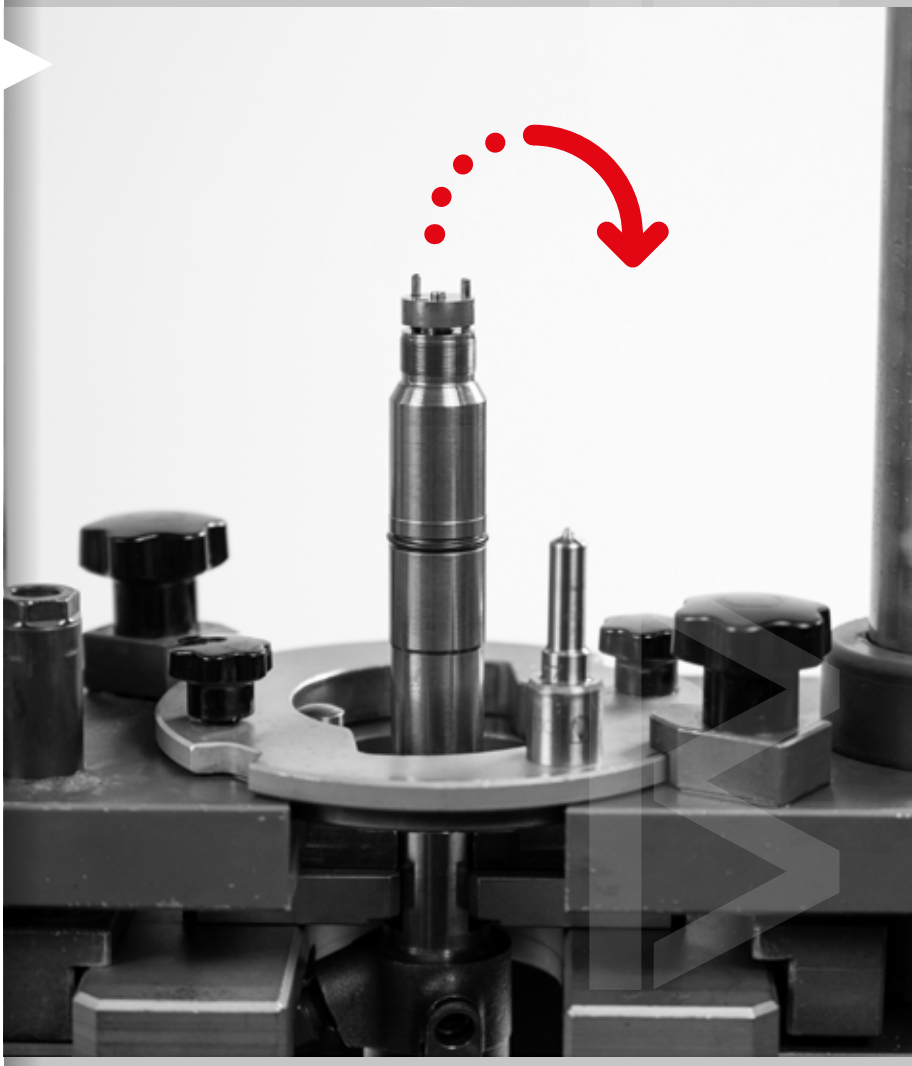

montaje

1 Introducir la **tobera en la parte frontal** del inyector, ajustando su posición correctamente en los pasadores de la base.

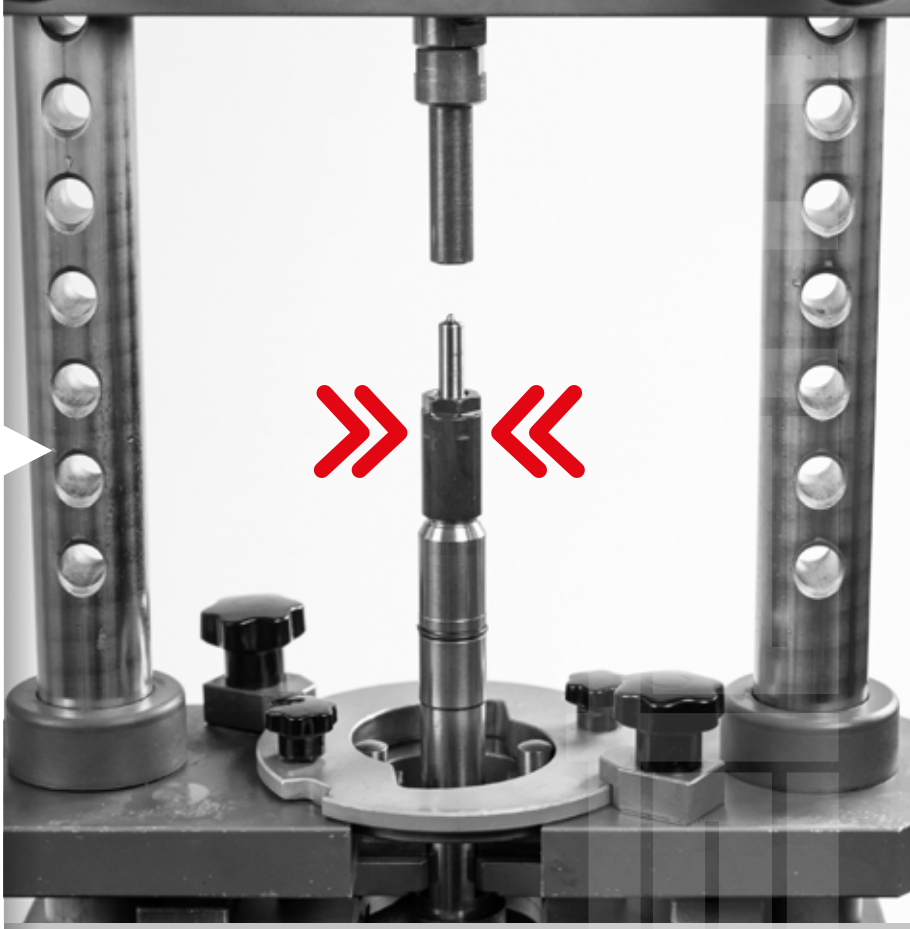

2 **Apretar inicialmente la tuerca** del inyector sin utilizar una llave dinamométrica.

A continuación **apretar** el tornillo del soporte de sujeción de la tobera con **un par de 30 Nm.**

3 **Apretar inicialmente la tuerca** mediante el adaptador acanalado utilizando una llave dinamométrica con un vaso de **15 mm** con un par del valor recomendado por el fabricante del sistema de inyección y a continuación desenroscarla hasta aflojar totalmente la rosca.

4 **Apretar la tuerca provisionalmente** con un par del valor recomendado por el fabricante del sistema de inyección para formar la rosca.

5 **Apretar la tuerca con un par final** del valor recomendado por el fabricante del sistema de inyección.

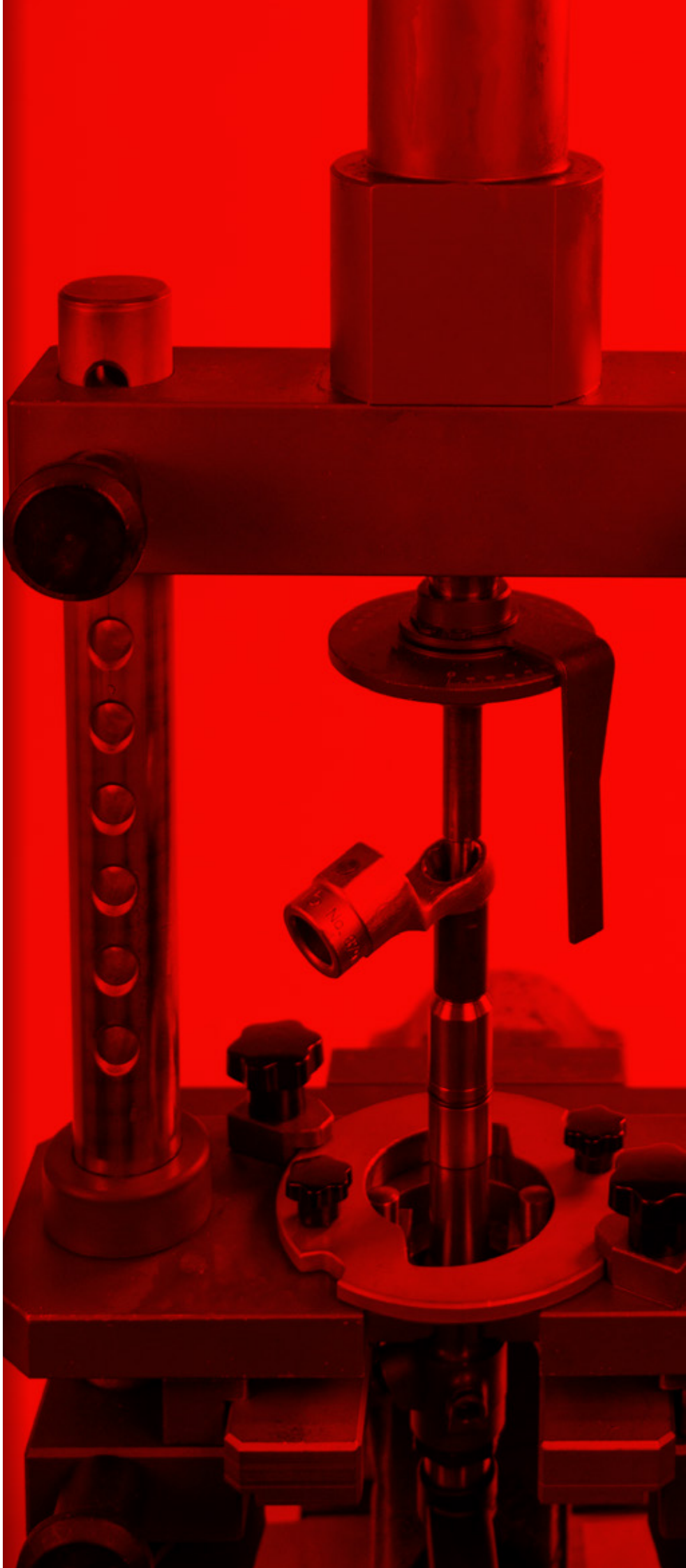

WARSZAWSKIE ZAKŁADY MECHANICZNE
„PZL - WZM" W WARSZAWIE
SPÓŁKA AKCYJNA

05-850 Jawczyce
ul. Piastowska 67

centralita: 22 841 32 01
fax: 22 841 85 68
correo electrónico: wuzetem@wuzetem.pl

www.wuzetem.pl

Tribunal Regional para la capital Varsovia
en Varsovia, Sección XIV de lo Mercantil
del Registro Judicial Nacional
Número KRS: 0000320810
Capital social: 20.000.000,00 PLN
Capital desembolsado: 20.000.000,00 PLN
NIF: 525-000-08-60
REGON: 012078978